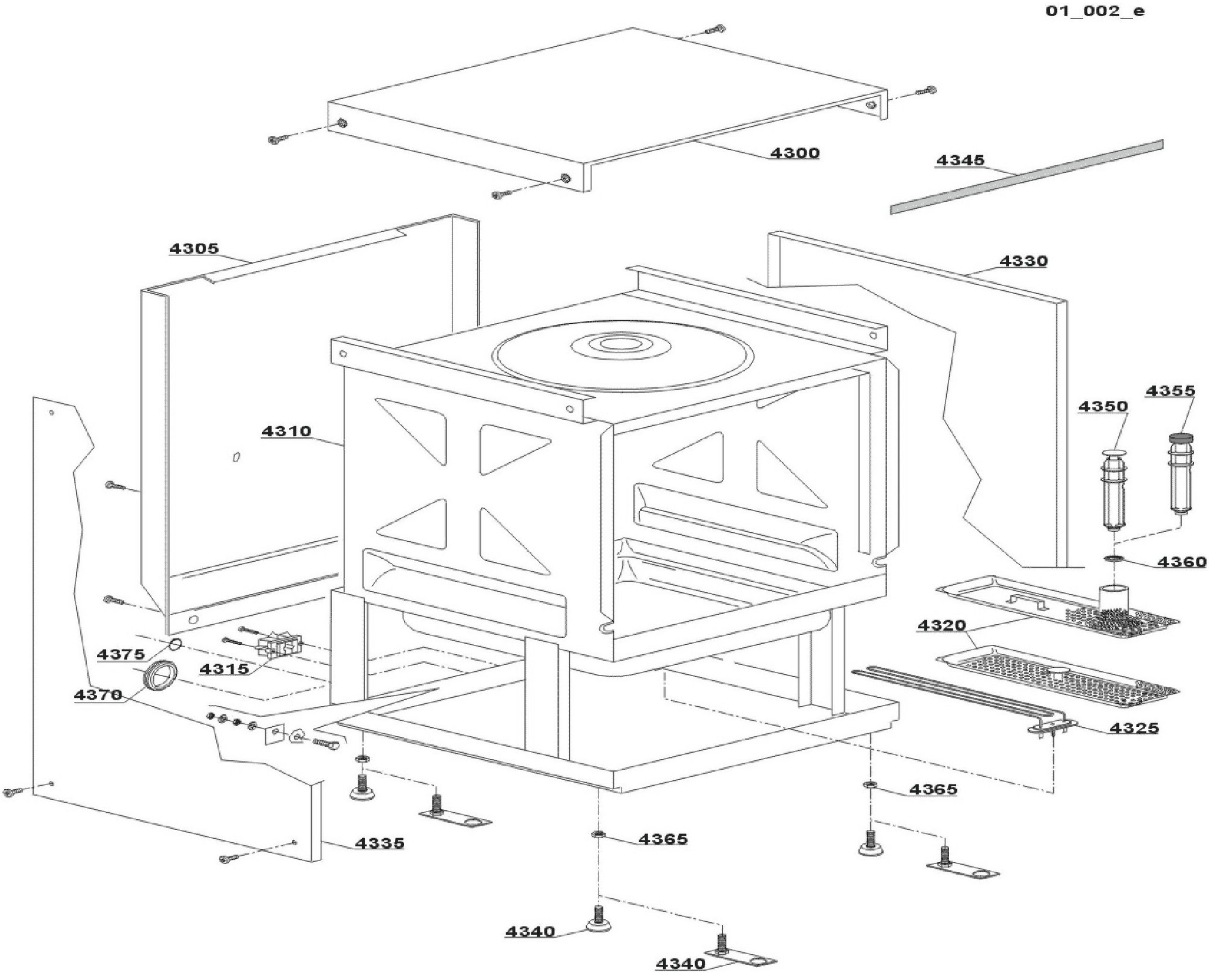
01_002_e
4300
4345
4305
4330
4310
4355
4350
4360
4320
4375
4315
4370
4325
4365
4335
4365
4340
4340

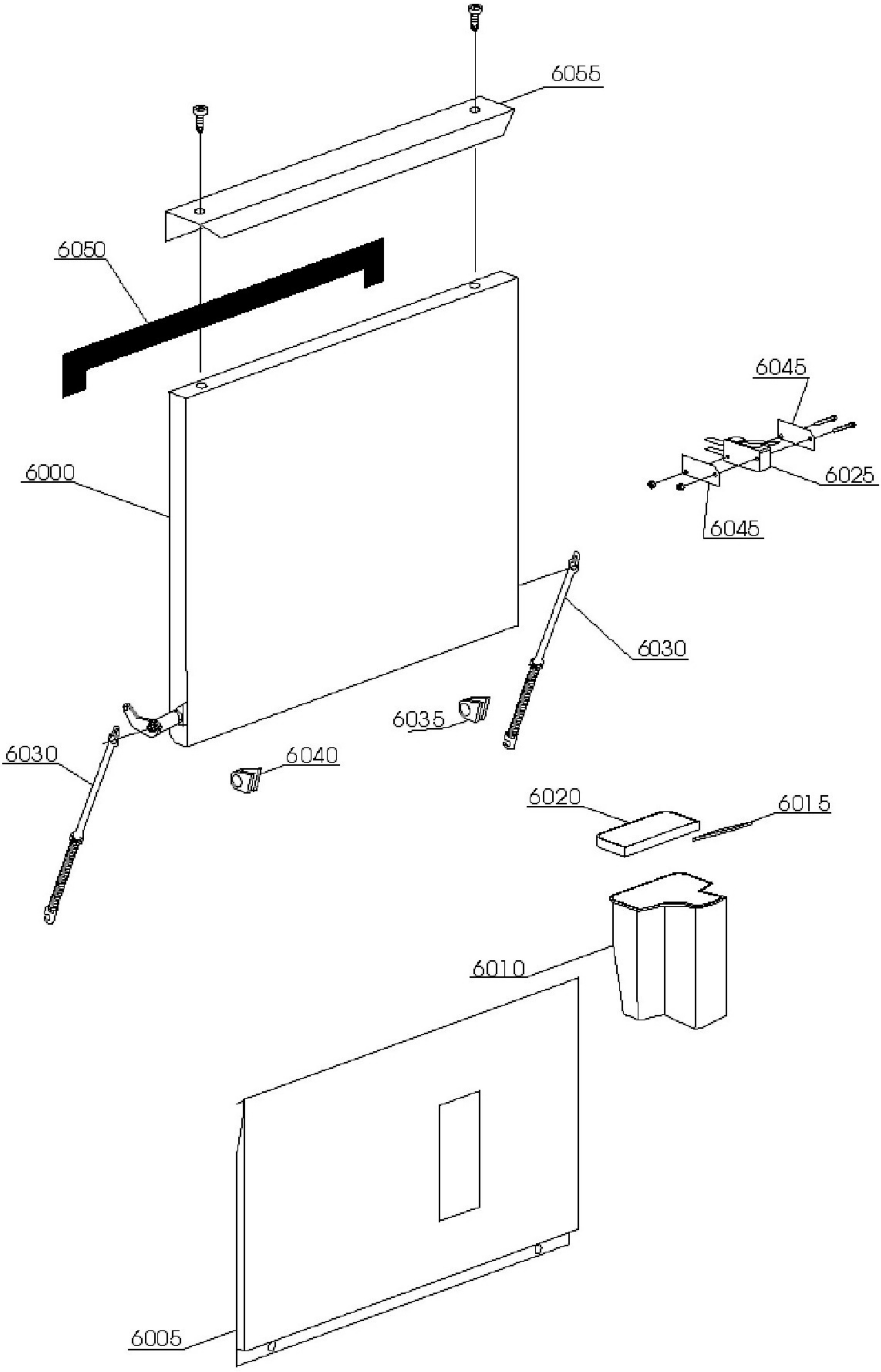
6055
6050
6045
6000
6025
6045
6030
6035
6030
6040
6020
6015
6010
6005

02 105 e

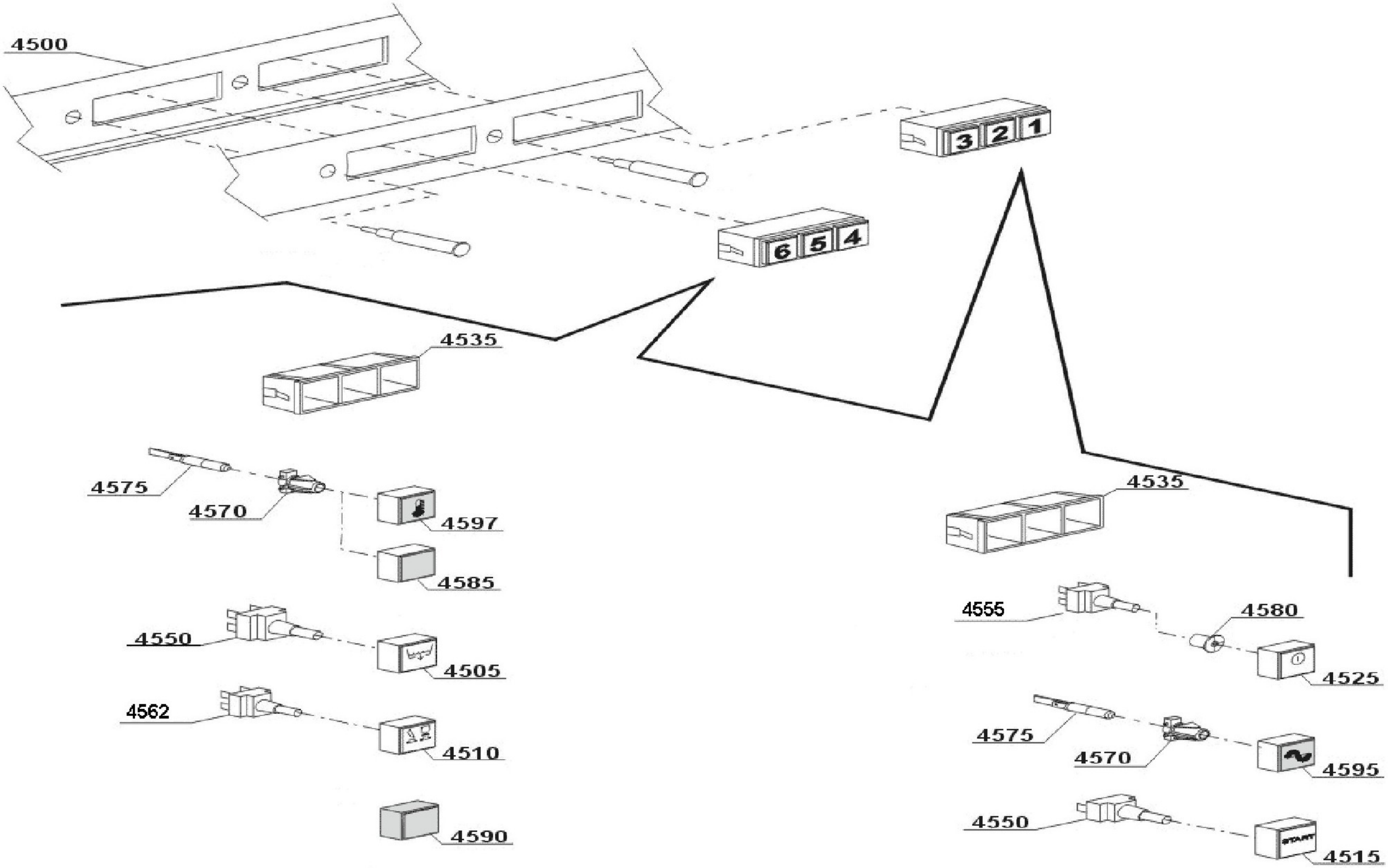
4500
3 2 1
6 5 4
4535
4575
4570
4597
4585
4550
4505
4562
4510
4590
4535
4555
4580
4525
4575
4570
4595
4550
START
4515

03_001_e

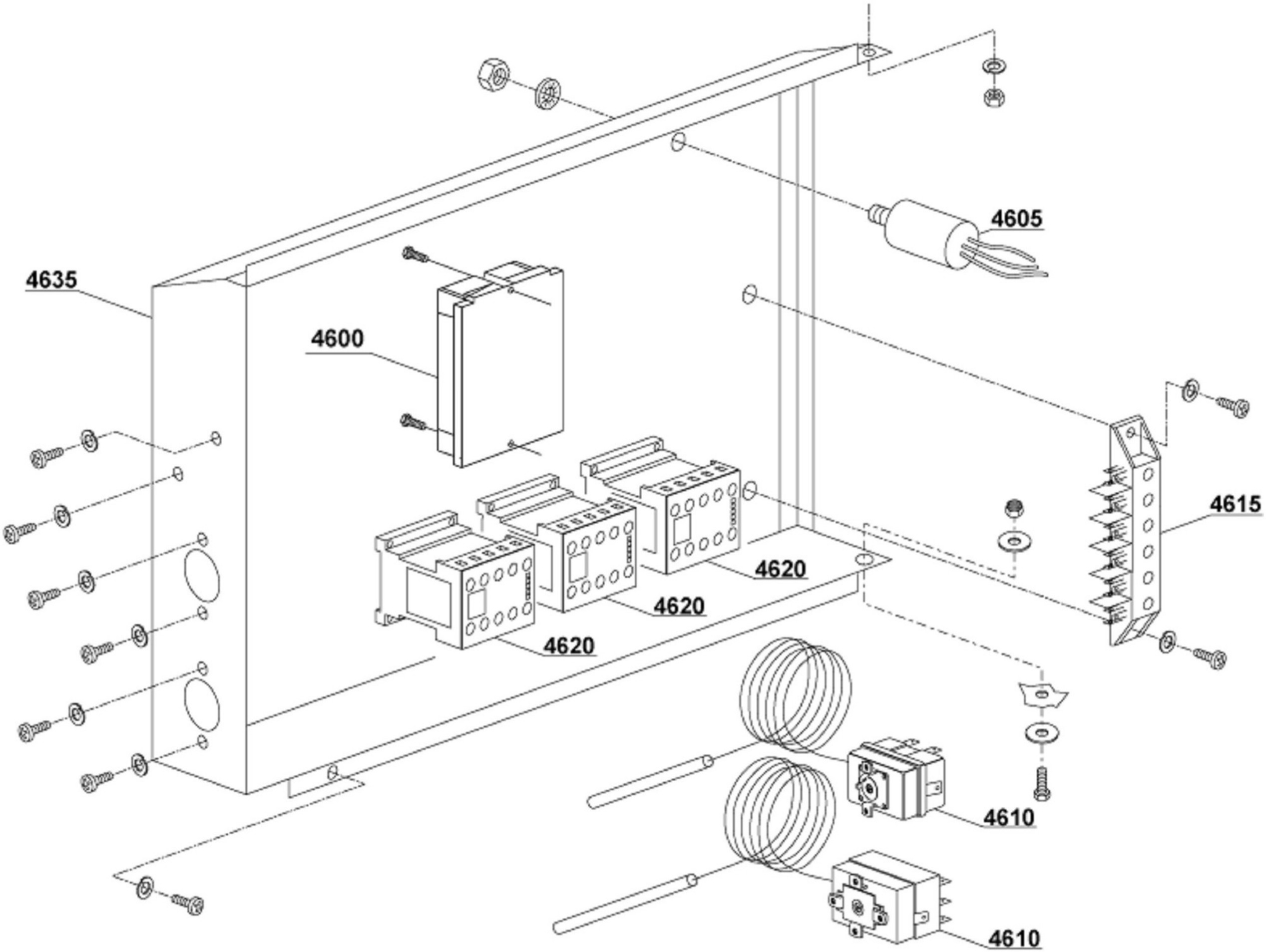
4605
4635
4600
4615
4620
4620
4620
4610
4610

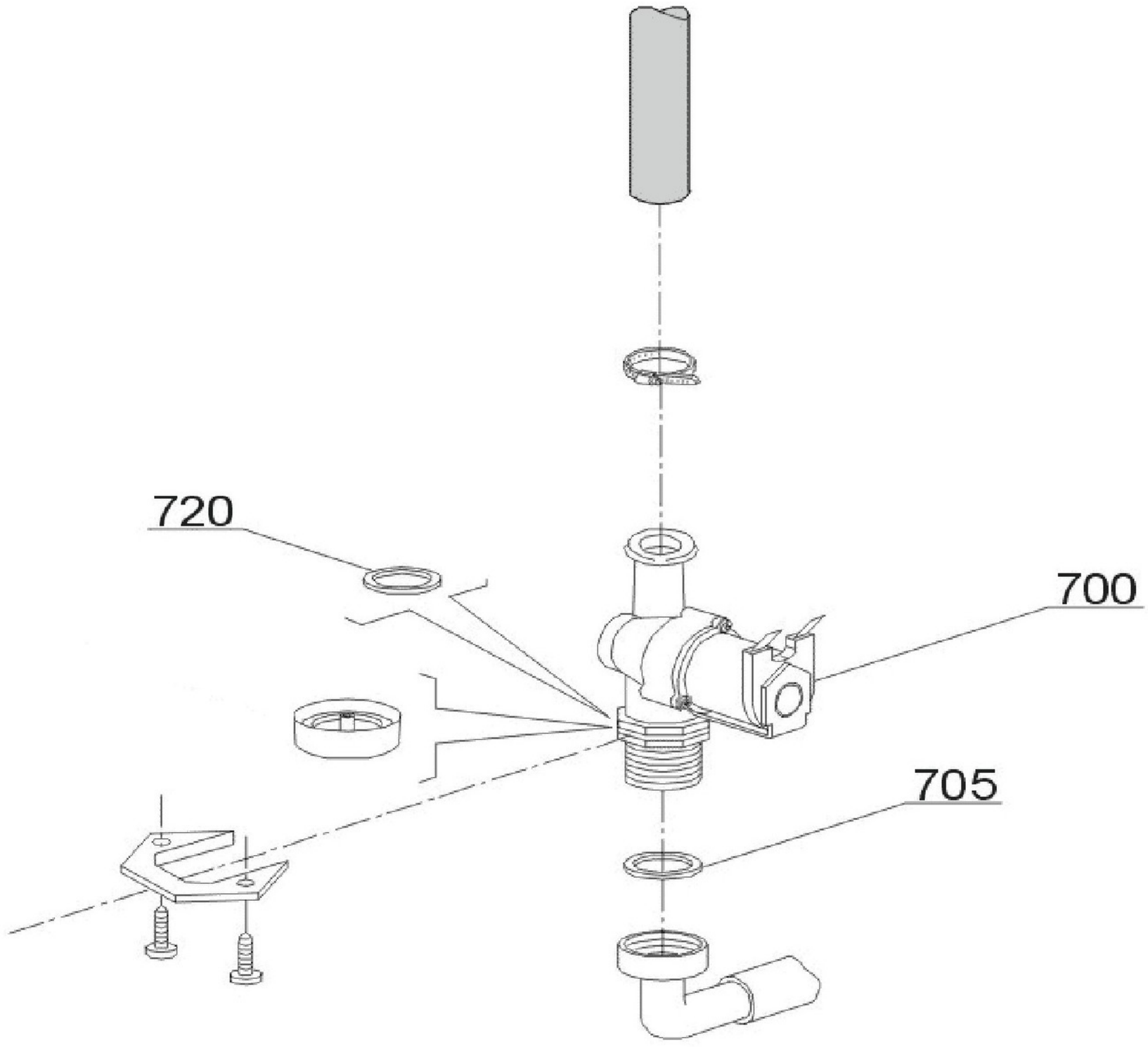
720
700
705

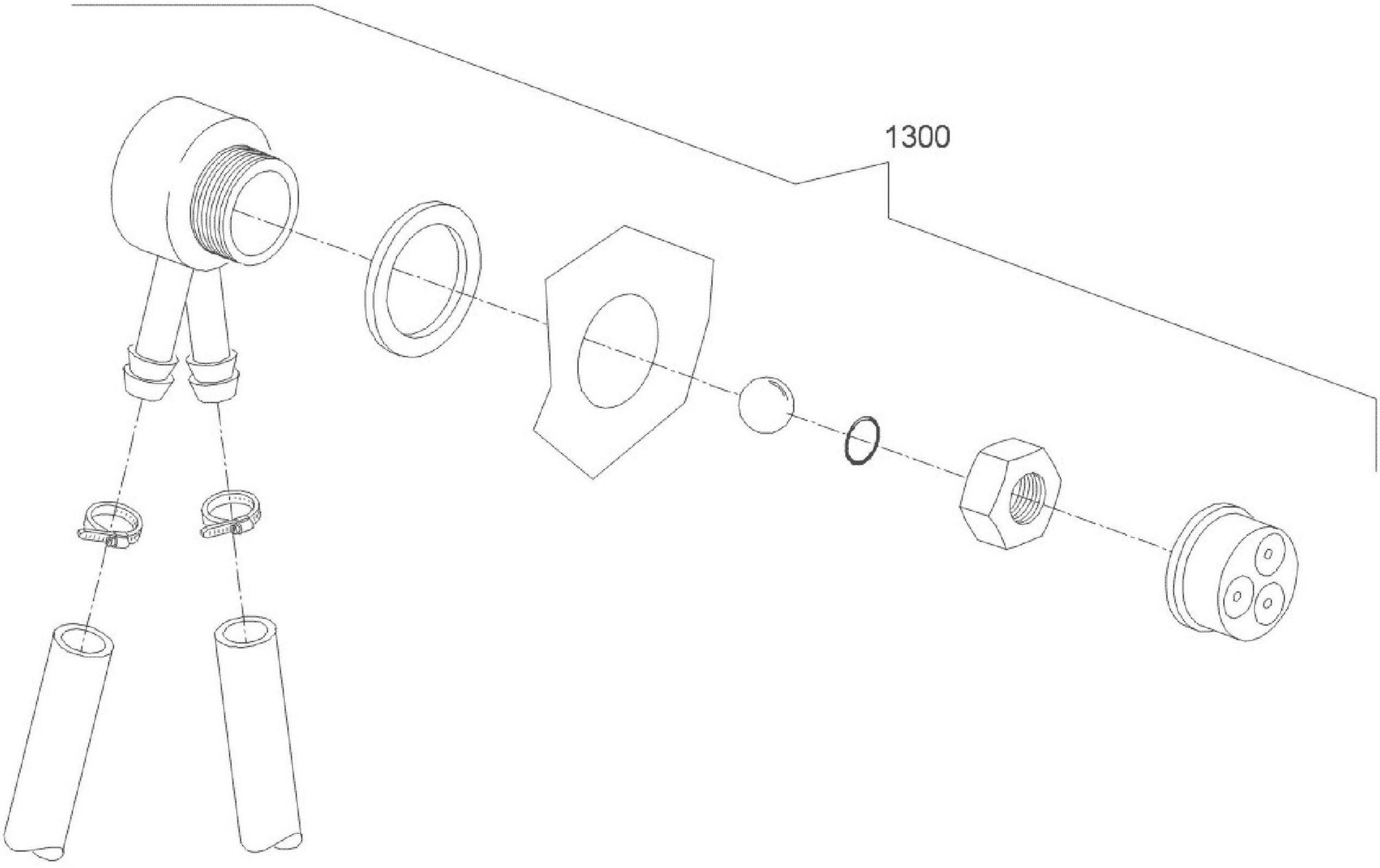

08_005_e

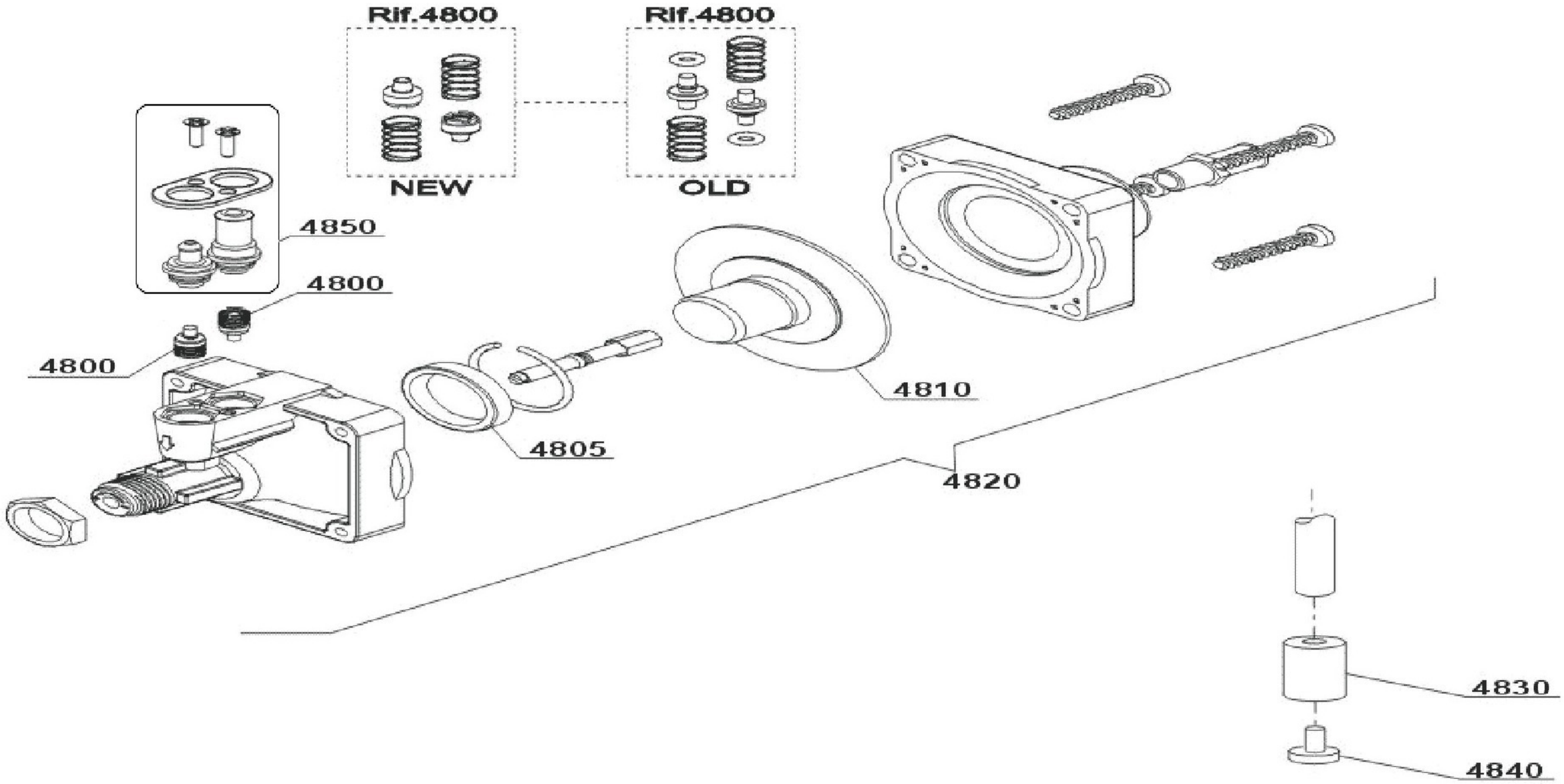
Rif.4800
NEW
Rif.4800
OLD
4850
4800
4800
4805
4810
4820
4830
4840

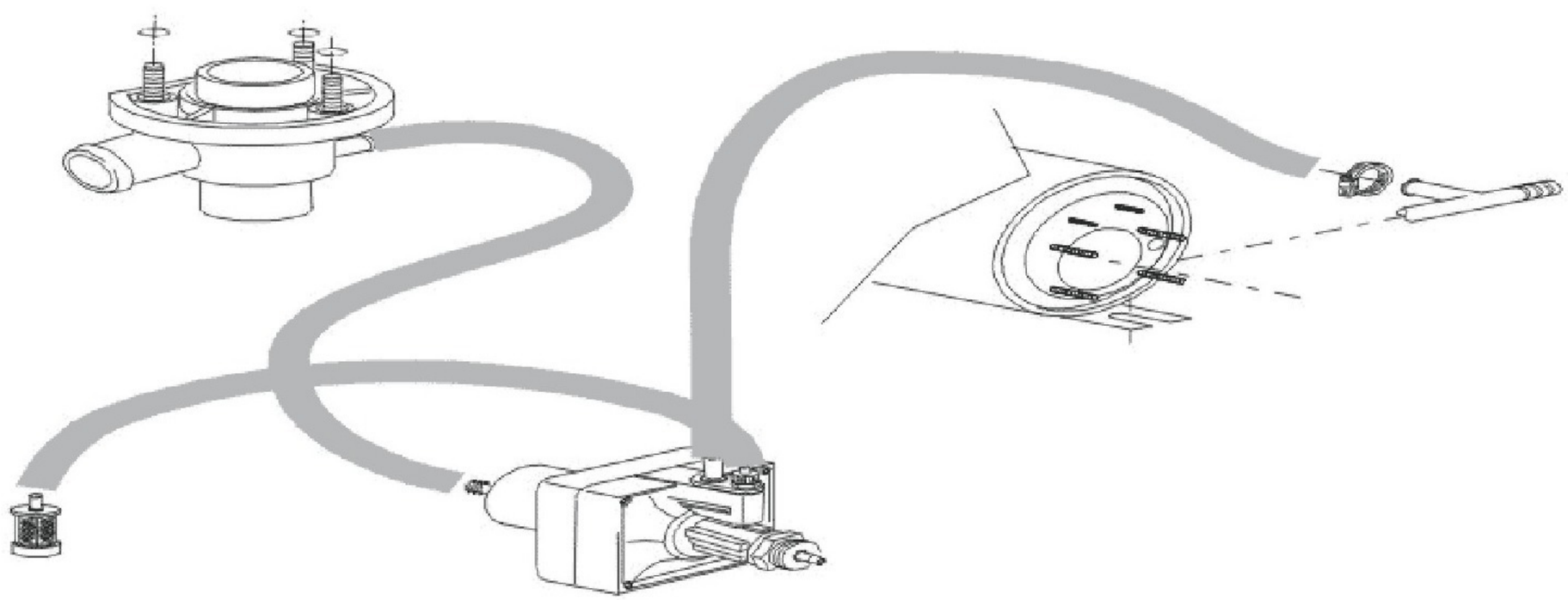

10_004_e

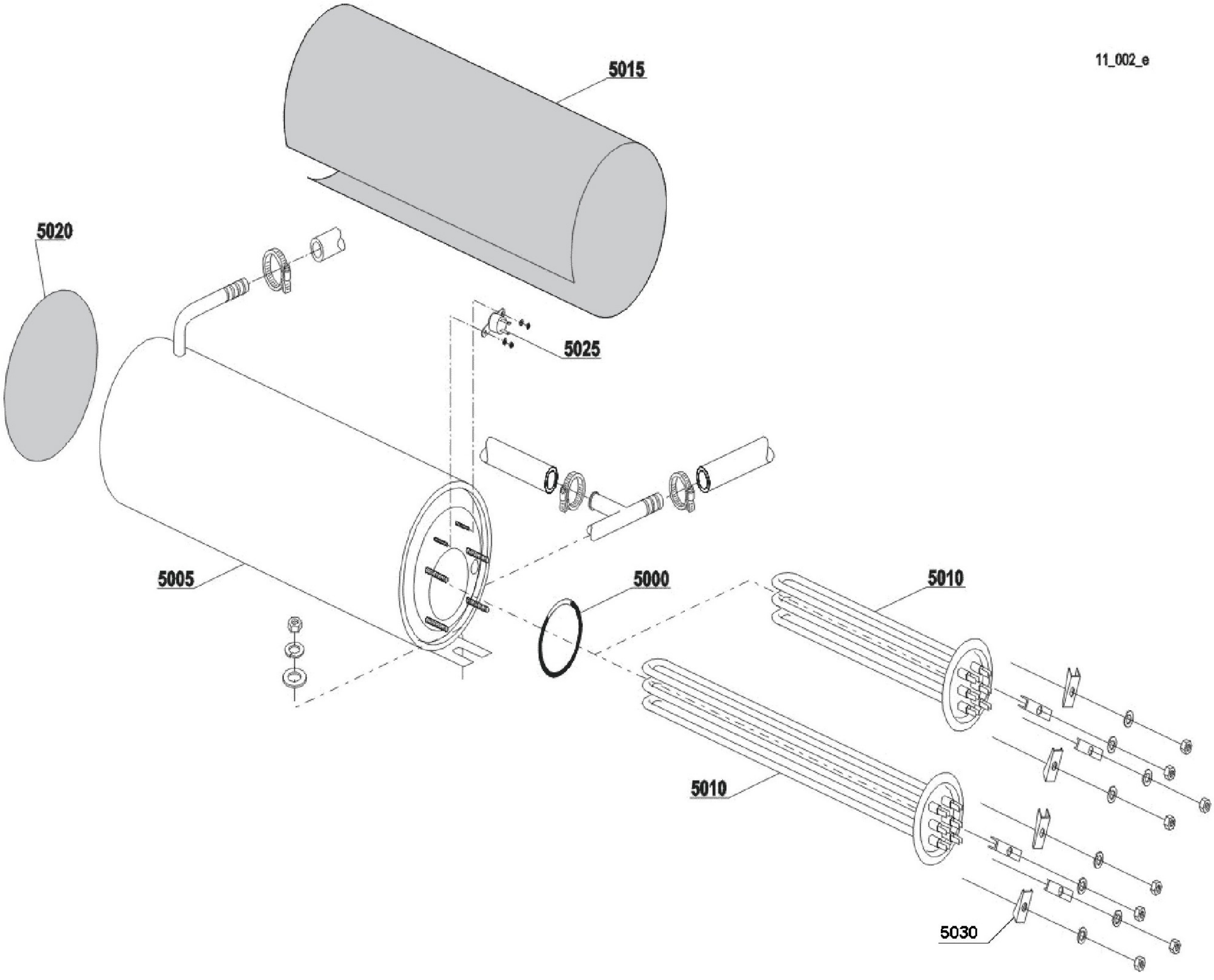
11_002_e
5015
5020
5025
5005
5000
5010
5010
5030

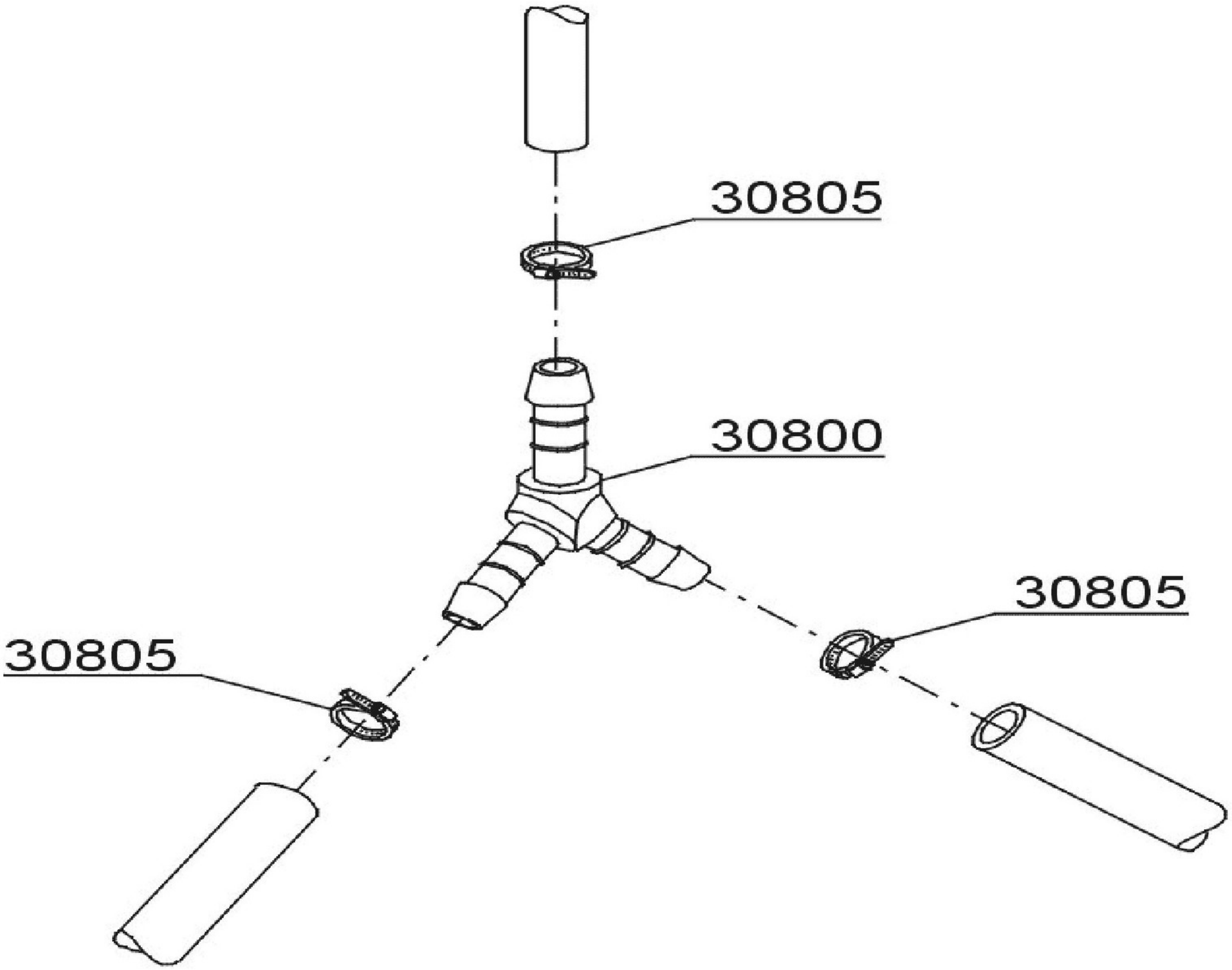
30805
30800
30805
30805

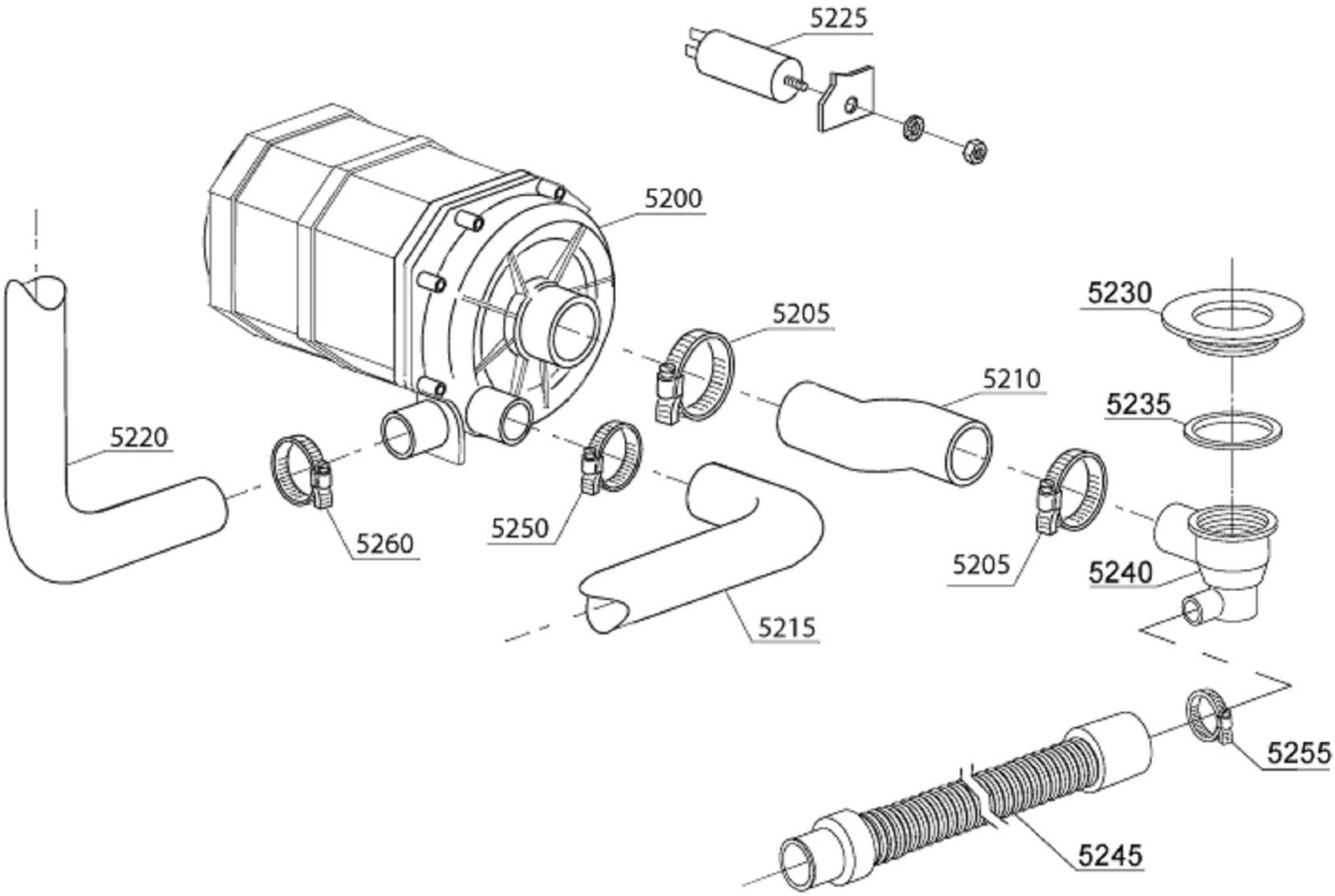
5225
5200
5205
5230
5210
5235
5220
5260
5250
5205
5240
5215
5255
5245

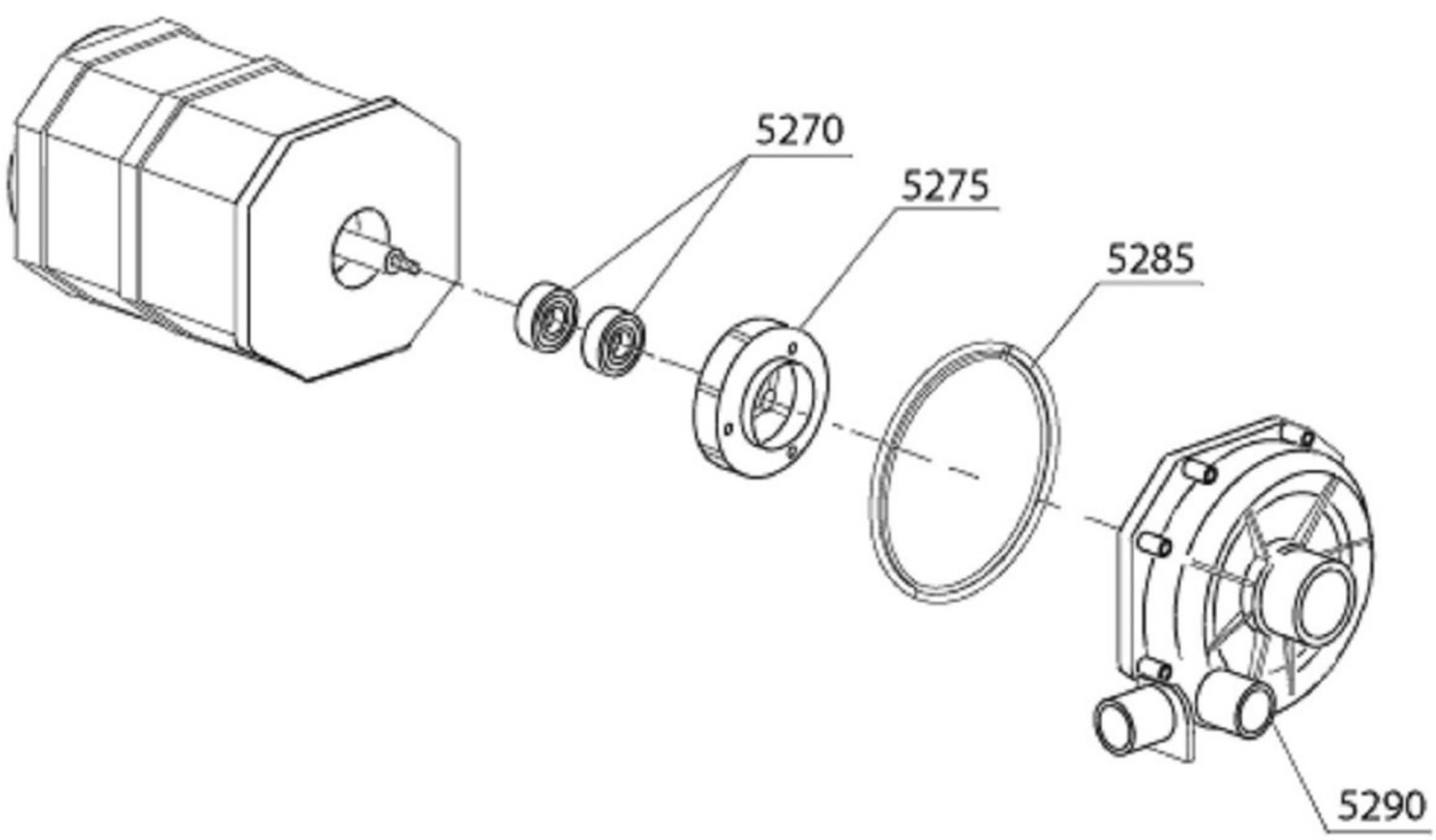
5270
5275
5285
5290

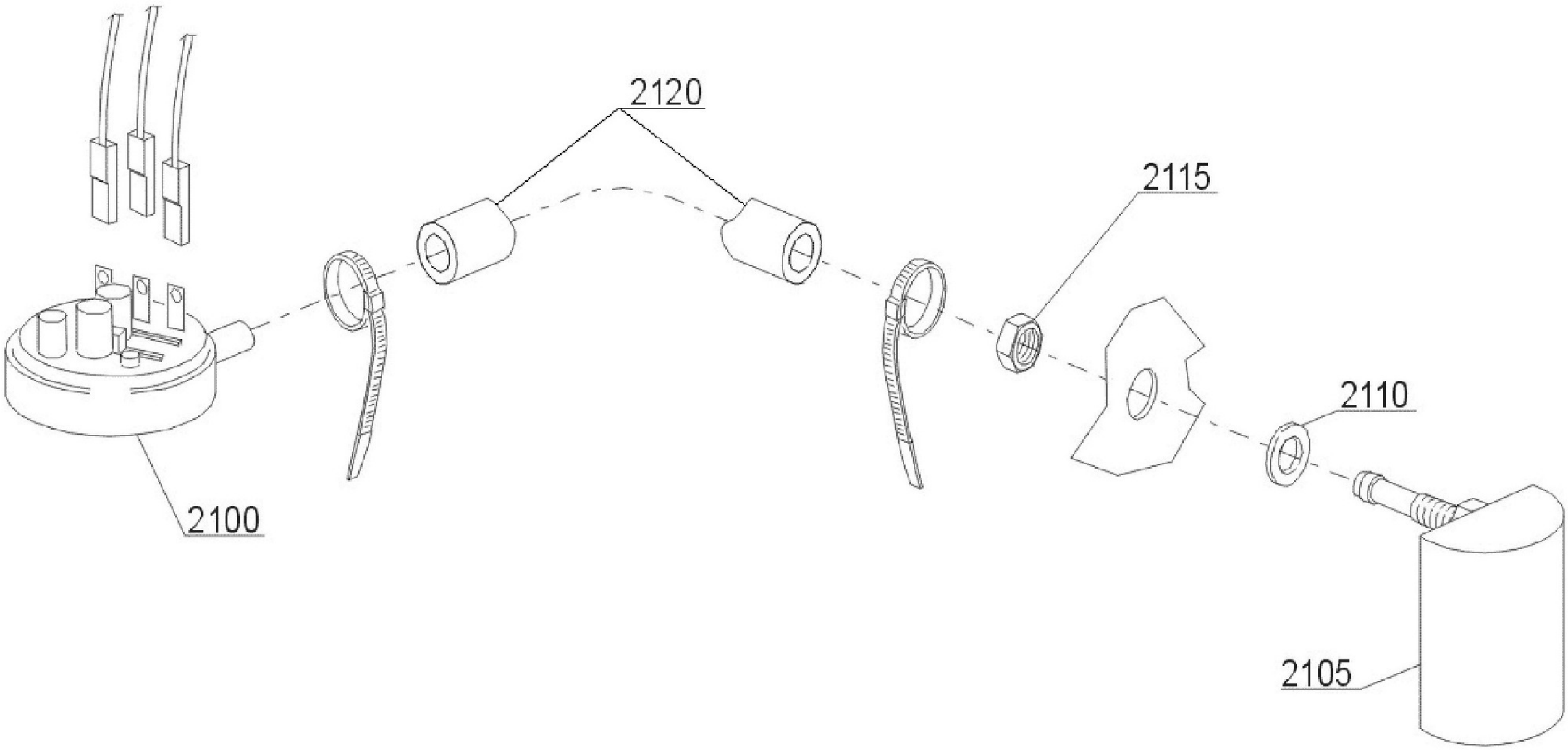
2120
2115
2110
2100
2105

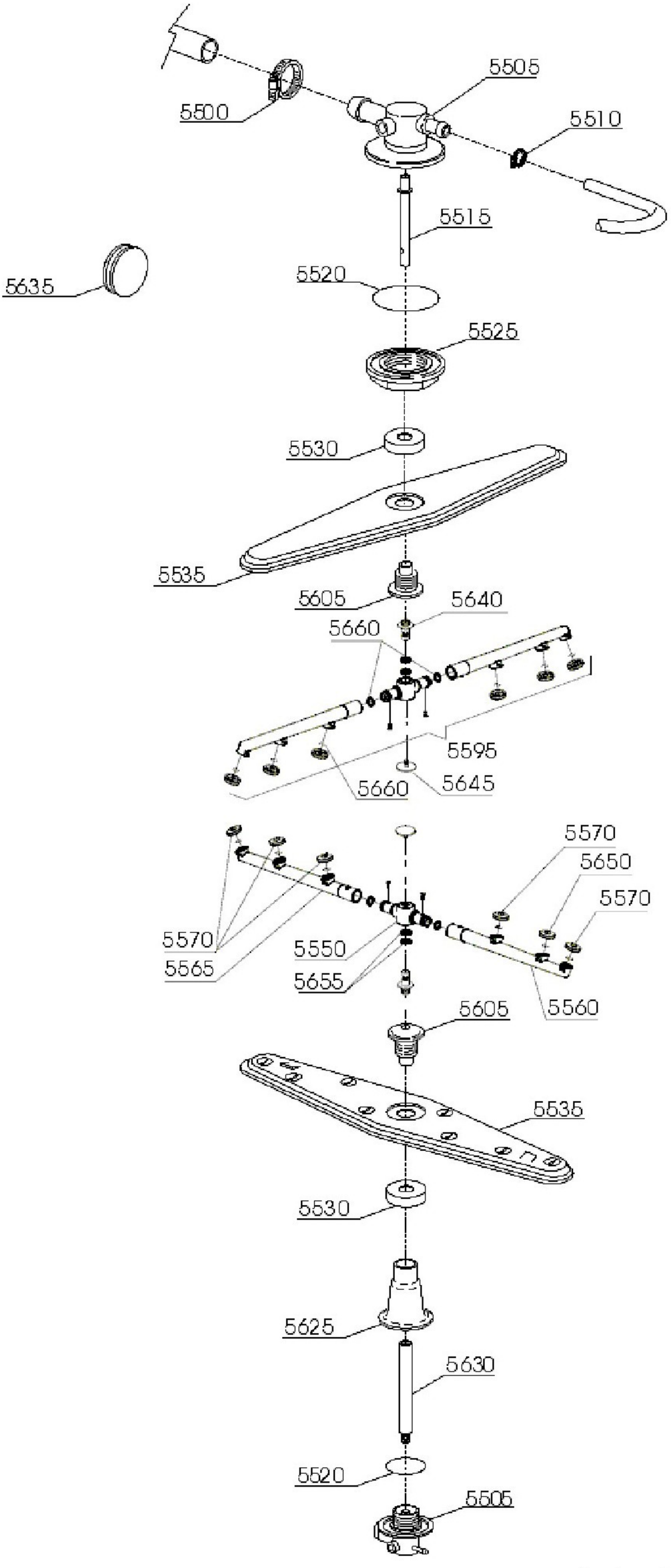
5505
5500
5510
5515
5635
5520
5525
5530
5535
5605
5640
5660
5595
5660
5645
5570
5650
5570
5570
5550
5565
5655
5560
5605
5535
5530
5625
5630
5520
5505

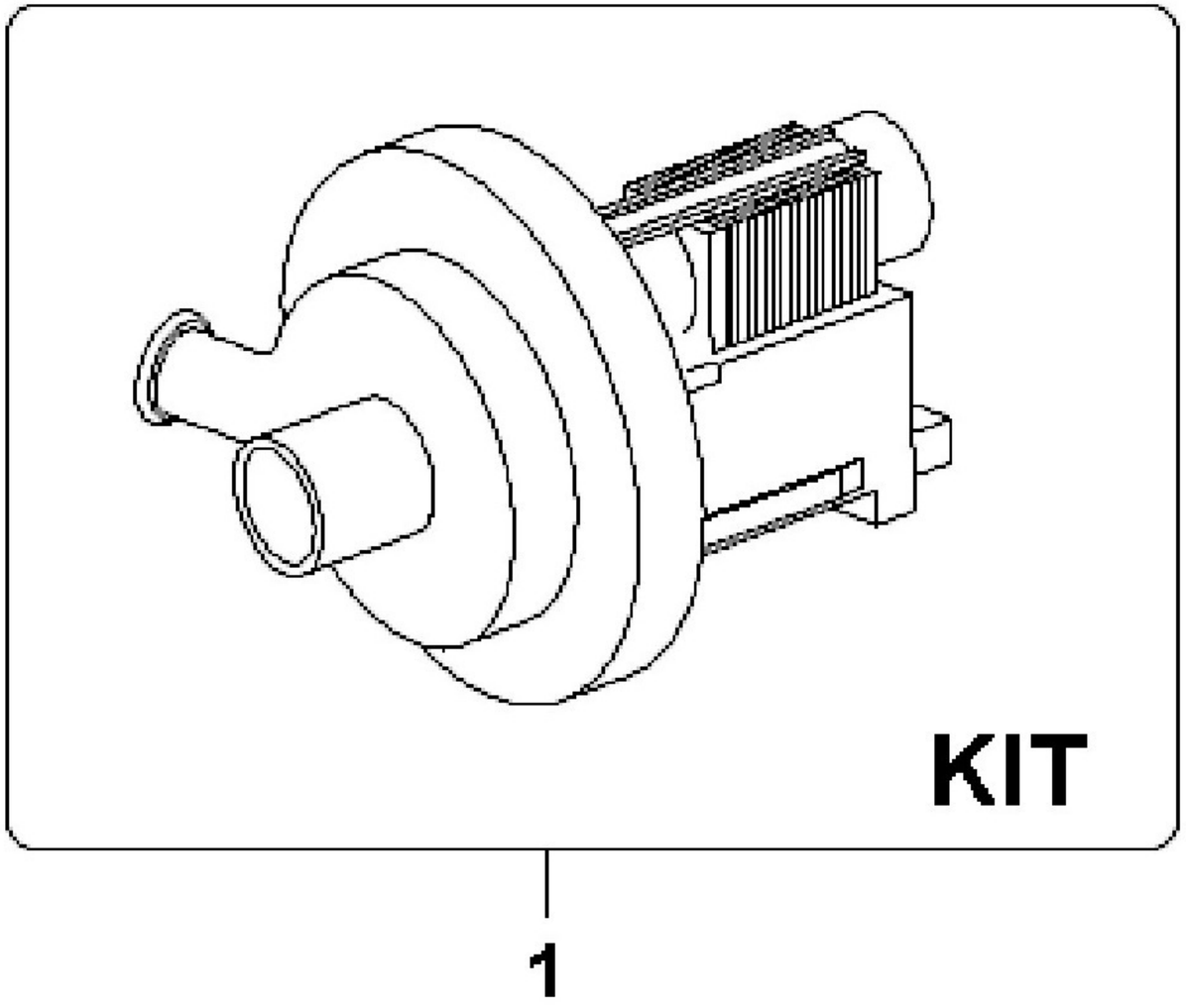
KIT
1